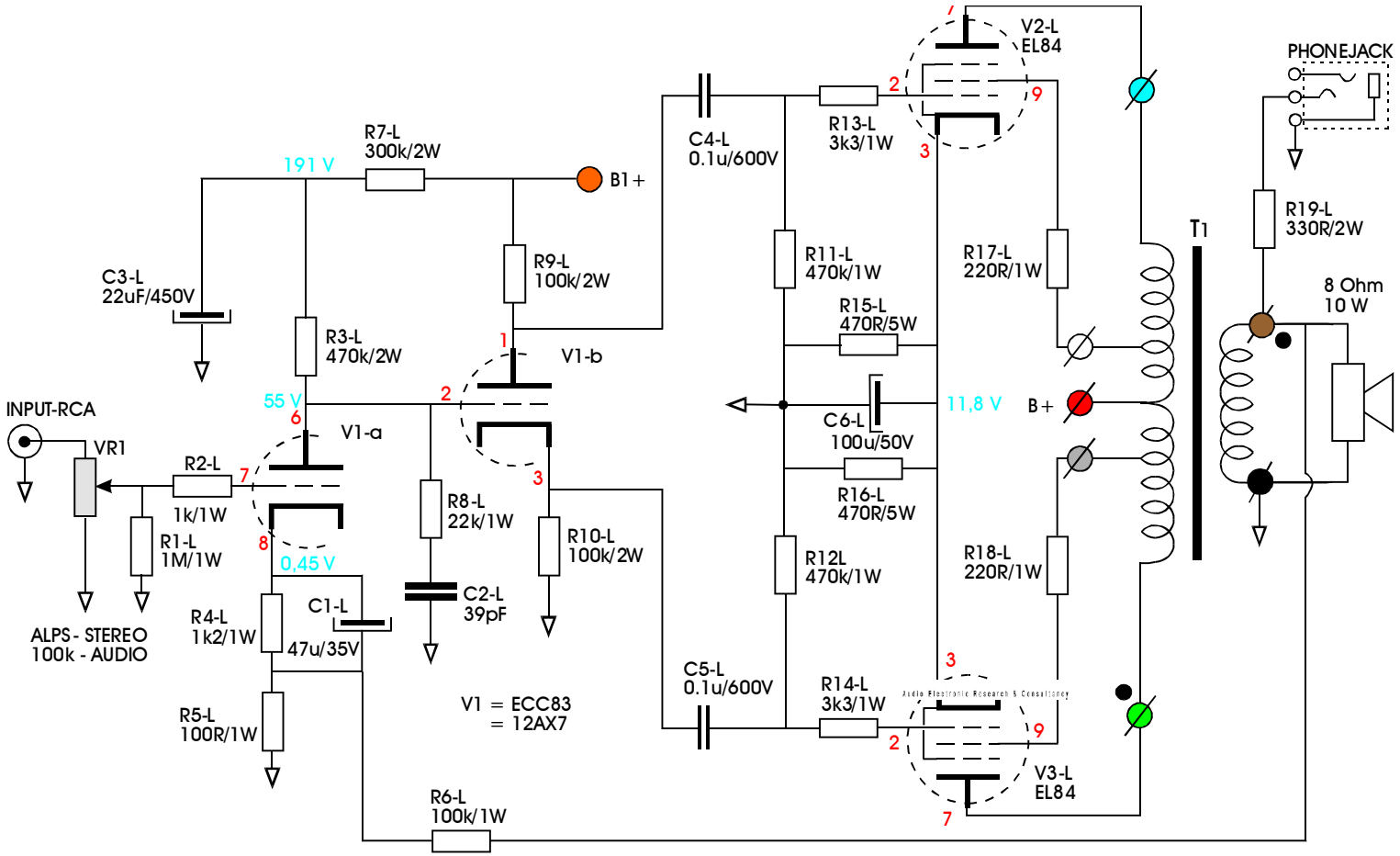

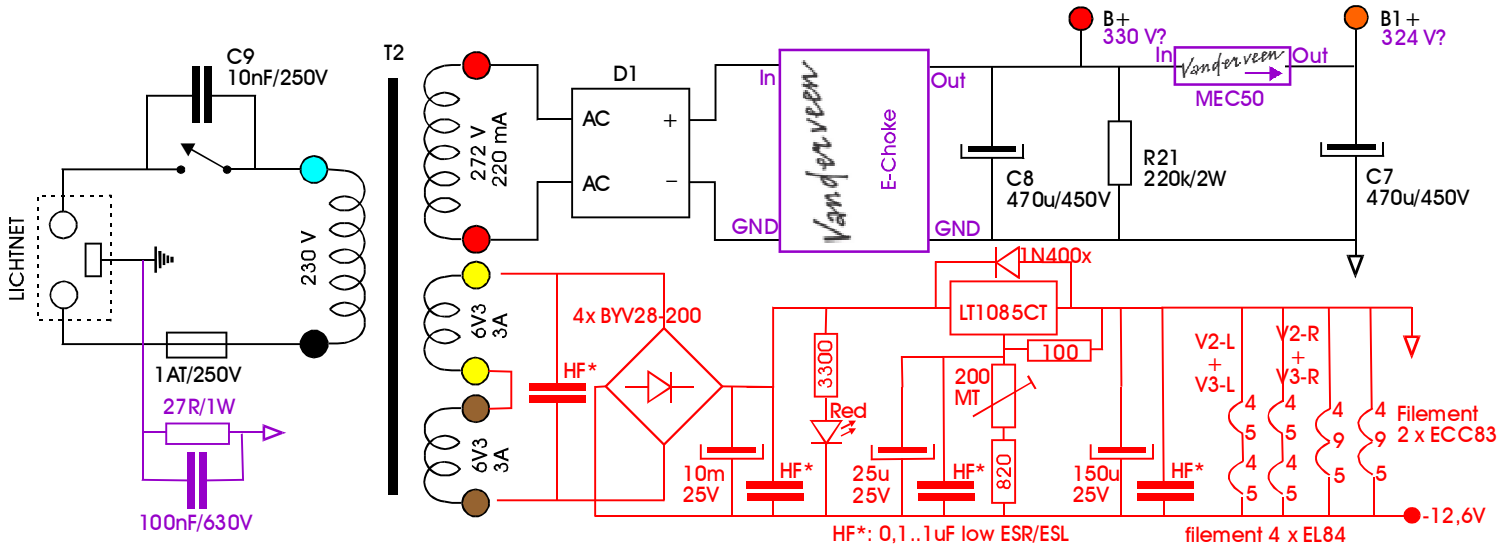

MOD-00: Basis-schema; meting zonder R6,8 C2.
MOD-01: Toevoeging E-choke en MEC50 (MvdV)
+ Ontkoppeling nul en aarde (Aurexx)
MOD-02: DC voeding voor filamenten